Einböck

UNIVERSAL-HACKTECHNIK

CHOPSTAR
CHOPSTAR-HYBRID
CHOPSTAR-TWIN
ROLLSTAR
HILLSTAR
ROW-GUARD
JUMBO

CHOPSTAR
CHOPSTAR-HYBRID
CHOPSTAR-TWIN
ROLLSTAR
HILLSTAR

ROW-GUARD

JUMBO
P-BOX-MD
P-BOX-STI

MECHANISCHE UNKRAUTBEKÄMPFUNG **RICHTIG GEMACHT**

DIE ERFOLGSFAKTOREN:

- **RICHTIGE FRUCHTFOLGE**
- **ANGEPASSTE BODENBEARBEITUNG**
- **EFFIZIENTE HACKTECHNIK**

Im Gegensatz zur chemischen Unkrautbekämpfung kann mit den mechanischen Bearbeitungsgeräten nicht nur das Unkraut bekämpft werden, sondern auch hervorragende Ergebnisse bei Bodenbelüftung, Stickstoffmobilisierung, Wasserhaushalt usw. erzielt werden.

Um langfristig erfolgreich zu sein, müssen allerdings grundlegende pflanzenbauliche Überlegungen in allen Bereichen der Pflanzenproduktion angestellt werden:

- Eine richtige Grundbodenbearbeitung schafft die Voraussetzung für eine erfolgreiche mechanische Unkrautbekämpfung.
- Die Saattiefe hat einen indirekten Einfluss auf den Erfolg der mechanischen Unkrautbekämpfung. Durch das Blindstriegeln wird bereits eine große Menge an Unkraut vernichtet. Die beste Wirkung bei der Beikrautregulierung wird im Keimstadium erzielt. Der Keimling des Saatgutes darf dabei nicht beschädigt werden. Blindstriegeln mit dem Einböck AEROSTAR ist zwischen der Saat und dem Aufgang der Kultur nur bei einer größeren Saattiefe möglich.
- Die Fruchtfolge sollte möglichst vielseitig und breit gefächert sein. Durch eine richtige Fruchtfolge kann ein verstärktes Auftreten von Problemunkräutern verhindert werden.
- Angepasste Stickstoffzuführung: Überhöhte Stickstoffgaben resultieren in verstärktem Auftreten von Problemunkräutern.
- Die Saatbettbereitung stellt eine wesentliche Voraussetzung für die mechanische Unkrautbekämpfung dar. Für jede mechanische Bekämpfung sind eine gute Bodengare und eine möglichst frühzeitige Saatbettbereitung erforderlich. Einböck bietet eine Vielzahl an Saatbettbereitungsgeräten an.

Die Fotos und Abbildungen in diesem Prospekt stellen mögliche Varianten und teilweise Sonderausführungen dar. Die tatsächliche Maschinenkonfiguration kann von diesen Darstellungen abweichen.

Einböck

CHOPSTAR

HILLSTAR

HILLSTAR heißen bei Einböck die **Häufelgeräte** mit großen, gewölbten Scheiben. Das Gerät wird zum Anhäufeln in Dammkulturen eingesetzt. Ein Vorlockerungszinken bricht die Dammsohle, und die schräg gestellten Scheiben arbeiten die durch Erosion abgetragene Erde wieder auf den Damm.

Durch die großen glatten Scheiben werden keine oberflächennahen Haarwurzeln der Kulturpflanze verletzt. Sie besitzen eine hochwertige, wartungsfreie Lagerung und lassen sich sowohl seitlich als auch im Winkel ideal verstellen. Ein optionaler Damm- und Kammstriegel wirkt zusätzlich der Verunkrautung entgegen.

Allgemein: Seite 4-11
Detaillierte HILLSTAR Beschreibung: Seite 28 und 29

ROLLSTAR

ROLLSTAR heißen bei Einböck die **Hackgeräte mit sternartigen Scheiben**. Diese Geräte kommen hauptsächlich bei leichten Böden zum Einsatz. Dieses Gerät wird von unseren Kunden gerne bei mehreren Kulturen wie Kartoffel, Gemüse, Mais usw. verwendet.

Je nach Hackbreite wird das Gerät mit einer größeren oder kleineren Anzahl von Hacksternen bestückt. Höhenverstellbare Vorlockerungszinken vor den Sternen erleichtern den nachfolgenden Hacksternen die Arbeit.

Bei größeren Reihenabständen oder Hackbreiten kommen zwei Vorlockerungszinken zum Einsatz. Dadurch, dass die Hacksterne horizontal und vertikal schwenkbar sind, kann man den Erdfluss zur oder von der Pflanze wegleiten, sowie Dämme anhäufeln. Auf Wunsch werden auch Pflanzenschutzbleche oder Dammstriegel montiert.

Allgemein: Seite 4-11
Detaillierte ROLLSTAR Beschreibung: Seite 26 und 27

CHOPSTAR

heißen bei Einböck die **Hackgeräte mit Federzinken**. Eingesetzt wird dieses Gerät hauptsächlich bei mittleren bis schweren Böden und nur bei einer bestimmten Kultur, wie z.B. Rübe oder Mais. Je nach Arbeitstiefe gestaltet sich die Wahl der Zinken und Scharen.

Für Reihenabstände ab 60 cm (z.B. Mais) werden serienmäßig Zinken und Scharen für größere Arbeitstiefen angeboten. Für engere Reihenabstände kommen höhenverstellbare Zinken mit flach arbeitenden Scharen zum Einsatz. Je nach Reihenabstand und Hackbreite werden die Scharbreite und die Zinkenanzahl pro Hackeinsatz gewählt. Je nach Wunsch sind Pflanzenschutzbleche oder Pflanzenschutzscheiben zum Schutz der kleinen Kulturen beim ersten Hackgang montierbar.

Beim CHOPSTAR kann der Hackeinsatz um 180° gedreht werden. Dadurch ist jederzeit ohne großen Aufwand ein Heckgerät in ein Frontgerät umbaubar. Bei Frontgeräten werden die Parallelogramme geschoben, dadurch wird eine kurze Bauweise des Hackgerätes erzielt.

Je nach Einsatzbedingungen und Wunsch lässt sich eine Vielzahl von Anbauwerkzeugen wie Häufelkörper, Häufelschare, Nachlaufstriegel, Fingerhacksterne usw. anbauen.

REIHENABSTAND:

CHOPSTAR 1-30	CHOPSTAR 3-60	CHOPSTAR 5-90	CHOPSTAR 10-150
GETREIDE	SOJABOHNE, RÜBE...	MAIS, SONNENBLUME...	KÜRBIS, BLUMENKOHL, ERDBEEREN...

Allgemein: Seite 4-11
Detaillierte CHOPSTAR Beschreibung: Seite 12 bis 21

CHOPSTAR-HYBRID

Diese Tellerhacke ist die perfekte Lösung für das Hacken von Unkräutern in Mulchbeständen. Basierend auf dem bewährten CHOPSTAR Hackrahmen sitzen an den Hackkörpern flache Scheiben, die sich frei drehen können. Deren Durchmesser ist an den jeweiligen Reihenabstand angepasst. Diese Teller schneiden knapp unter der Oberfläche durch den Boden. Dadurch werden die Wurzeln der Unkräuter durchgeschnitten bzw. die Unkräuter knapp unter der Oberfläche und unter der Mulchschicht gehackt. Vor den Tellern befinden sich Spurkranzräder, die Boden und Mulchschicht einschneiden und einen flüssigen, verstopfungsfreien Lauf der Teller garantieren.

Auch beim Einsatz in Sonderkulturen, im Gemüsebau und bei Kulturen mit viel Blattmasse ist dieses Hackgerät die beste Wahl, da sie unter den Blättern arbeiten kann und die Kulturpflanze dabei nicht beschädigt wird.

Allgemein: Seite 4-11
Detaillierte CHOPSTAR-HYBRID Beschreibung: Seite 22 und 23

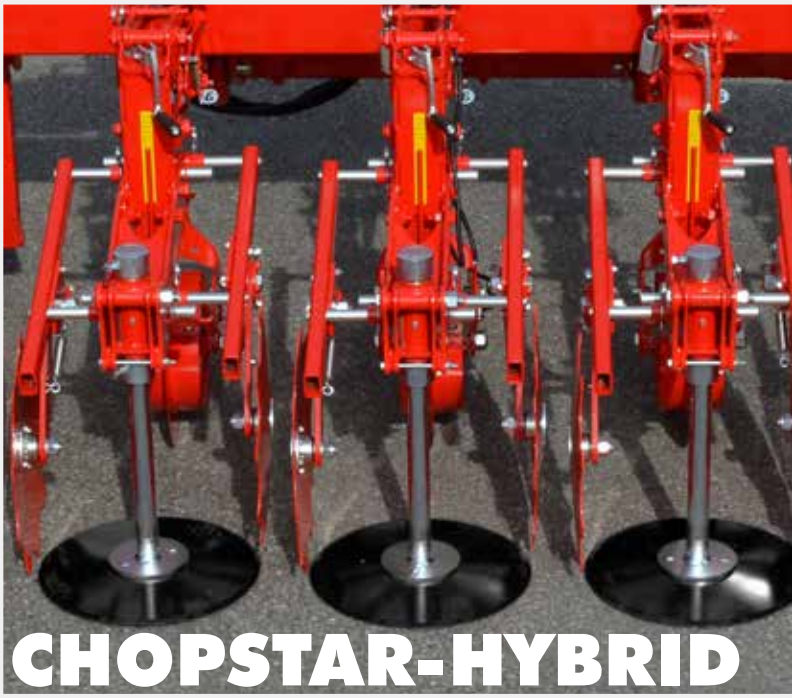

CHOPSTAR-TWIN

Dieses Hackgerät wurde für das exakte Hacken über der Reihe entwickelt. Das Hackparallelogramm arbeitet hier nicht klassisch zwischen den Reihen, sondern ist direkt über der Reihe angeordnet.

Dadurch kann ein sehr schmales Hackband realisiert werden, das die Möglichkeit bietet junge Bestände sehr früh und zugleich eng zu hacken. Dies wird durch im Winkel verstellbare Hohlscheiben in Kombination mit nachfolgenden Winkelmessern erreicht; zwei eng an der Pflanzenreihe laufende Farmflexräder ermöglichen eine exakte Arbeitstiefe der Hackelemente. Der CHOPSTAR-TWIN ist geeignet als Hackgerät für Sonderkulturen, Getreide, Sojabohne, Gemüse, usw.

Allgemein: Seite 4-11
Detaillierte CHOPSTAR-TWIN Beschreibung: Seite 24 und 25

STARR

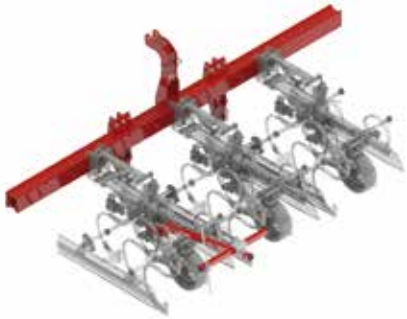

Frontrahmen für starre Geräte

Heckrahmen für starre Geräte mit Oberlenkerlenkung

HYDRAULISCH KLAPPBAR

Frontrahmen hydraulisch klappbar

Heckrahmen hydraulisch klappbar mit Oberlenkerlenkung

STARKE RAHMEN
FÜR HOHE BELASTUNGEN

Der Geräterahmen, an dem die Hackkörper-Parallelogramme aufgebaut werden, ist starr oder hydraulisch klappbar erhältlich.

Heckrahmen mit Paketklappung für geringere Transportbreite bei großen Arbeitsbreiten.

EINFACH UND SCHNELL VERSTELLBAR

CHOPSTAR, ROLLSTAR oder HILLSTAR - der Rahmen ist in jedem Fall gleich.

Das von Einböck verwendete spezielle Profilrohr erlaubt eine Montage von Hackkörper-Parallelogrammen mit nur einem Klemmhebel.

Die **Arbeitstiefe** des Hackeinsatzes ist mit der Spindel des Farmflex-Tastrades stufenlos einstellbar. Mit der Zugfeder und der Verstellleiste lässt sich der Einzug des Parallelogramms verstellen.

Oberlenkerlenkung für exaktes Hacken auch in Hanglagen und Kurven.

Spurkranzräder für eine optimale Führung des Hackgerätes. Die Traktorvorderräder werden nicht entlastet.

Die **hydraulische Lenkvorsteuerung (mit Anzeiger)** verstärkt den mit dem Oberlenker erzielten Lenkeinschlag nochmals. Am Vorgewende muss die Kolbenstange immer in die andere Richtung geschaltet werden. Empfohlen bei Hanglagen über 6 %.

Beidseitig geführte **Unterlenkerbolzen** sorgen für höhere Stabilität.

HÖHERE ERTRÄGE UND BESSERE QUALITÄT

MIT GEPFLEGTEN REIHENKULTUREN

Arbeitswirtschaftliche, betriebsorganisatorische und ökonomische Überlegungen haben dazu geführt, dass in der Vergangenheit für die Unkrautbekämpfung überwiegend Herbizide verwendet wurden. Durch diese chemischen Pflanzenschutzmaßnahmen konnten bei der Unkrautbekämpfung Kosten und Zeit gespart und gleichzeitig Ertragssteigerung und Ertragsstabilisierung erzielt werden. Eine logische Folge dieser Entwicklung war allerdings, dass sich ehemals typische „Hackfrüchte" zu „Spritzfrüchten" entwickelten. Nun setzt man, auch aufgrund der nicht unerheblichen Nachteile der chemischen Unkrautbekämpfung, wieder vermehrt auf eine mechanische Bearbeitung des Bodens. Folgende Gründe sprechen für diesen Trend:

- Schwer bekämpfbare Unkräuter haben teilweise bereits Resistenzerscheinungen gegenüber manchen Wirkstoffgruppen gebildet.
- Diverse Wirkstoffe dürfen nicht mehr eingesetzt werden.
- Stark ansteigende Herbizidkosten
- Höhere Sensibilisierung in Bezug auf Umweltschutz
- Ein wirtschaftlich vertretbarer Besatz an Unkräutern im Bestand wird toleriert.
- Das Geräteangebot hat sich verbessert: Oberlenker-lenkung für Heckgeräte, Kameralenksystem ROW-GUARD

Mit der Anwendung mechanischer Unkrautbekämpfungsmaßnahmen wird zugleich eine bodenpflegende Wirkung erzielt:

- Verbesserter Gasaustausch
- Unterbrechung der Kapillarwirkung
- Aufbrechen von Verkrustungen
- Erhaltung der Bodennährstoffe, die durch chemische Gaben oftmals zerstört oder verdrängt werden.
- Die natürlichen Bodenbestandteile bleiben erhalten.
- Die natürlichen Mikroorganismen sorgen für einen ausgeglichenen Bodenhaushalt.

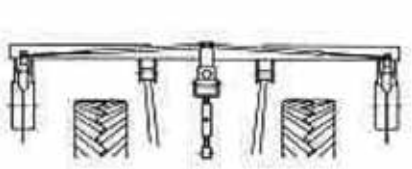

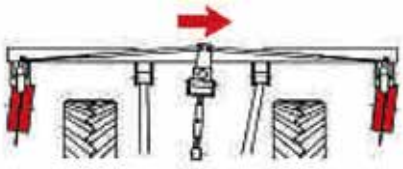

System Oberlenkerlenkung

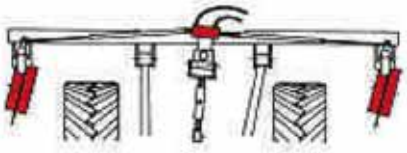

System mit hydr. Lenkvorsteuerung

Bei Heckgeräten wird in Abhängigkeit von der Reihenanzahl eine **automatische Oberlenkerlenkung** montiert.

Ein Hacken in Hanglagen mit bis zu 6% Neigung ist möglich. Das Hackgerät läuft selbst bei Kurvenfahrten immer genau hinter dem Traktor. Die Lenkung erfolgt über Spurkranzräder, das Gerät braucht nicht vom Traktor getragen werden. Es wird somit mit Lagesteuerung und frei pendelnden Unterlenkern (ca. 7 cm pro Seite) eingesetzt. Die Traktorvorderräder werden nicht entlastet - der Traktor ist besser steuerbar. Ein Vorteil speziell in Hanglagen.

Gegen einen Aufpreis sind **Warntafeln mit Beleuchtung** erhältlich.

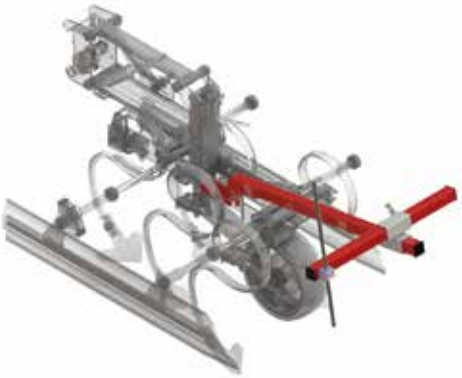

Da die Sicht nach vorne auf die Kultur oftmals eingeschränkt ist, verfügen Frontgeräte serienmäßig über eine **Lenkhilfe**.

Serienausstattung CHOPSTAR, ROLLSTAR und HILLSTAR

Beidseitig geführte Unterlenkerbolzen
Bei Heckgeräten autom. Oberlenkerlenkung mit Oberlenkerspindel und Spurkranzrädern
Lenkhilfe bei Frontgeräten
Einzugsverstärkung aller Parallelogramme verstellbar
Großdimensionierte Parallelogramme nachstellbar
Spindelverstellbare Farmflex-Tasträder, kugelgelagert, Ø 300 mm / 100 mm breit
Bedienungsanleitung

GRUNDAUSRÜSTUNG
CHOPSTAR, ROLLSTAR, HILLSTAR

- Stabiler Sonderprofilrohrrahmen
- Schmierstellen an allen Gelenken
- Zinken und Scharen mit hoher Qualität
- Hydraulisch klappbare Geräte mit extra starkem Dreifachrahmen
- Vergütete Gelenkbolzen (bei hydraulisch klappbaren Geräten)
- Universal-Parallelogramm mit Einzugsverstärkung
- Heckgeräte, abhängig von der Reihenanzahl, mit automatischer Oberlenkerlenkung und Spurkranzräder mit Abstreifer und Spritzschutz
- Schnellverstellung der nachstellbaren Parallelogramme
- Hackzinken besonders gut höhen- und seitenverstellbar
- Einfaches Umrüsten von Heck- auf Frontausführung ohne Mehrpreis (nur bei CHOPSTAR Hackgerät in Grundausrüstung möglich)

**Alle Hackgeräte,
egal ob CHOPSTAR, ROLLSTAR oder HILLSTAR, haben die
gleichen, breit geführten Parallelogramme mit Einzugsverstärkung
und Farmflex-Tasträdern.**

**Hackkörper-Parallelogramm
bei Frontgeräten (nur bei CHOPSTAR)**

**Hackkörper-Parallelogramm
bei Heckgeräten**

Serienausstattung CHOPSTAR 1-30

- Reihenabstand stufenlos von 20 cm bis 30 cm einstellbar
- Serienmäßig Vibrozinken 32x12 (Vibrozinken 40x12 gegen Aufpreis erhältlich)
- Beidseitig geführte Unterlenkerbolzen
- Anbaukategorie II
- Bei Heckgeräten automatische Oberlenkerlenkung mit Oberlenkerspindel und Spurkranzrädern
- Einzugsverstärkung der Parallelogramme verstellbar
- Spindelverstellbare FarmFlex-Tasträder
- Großdimensionierte Parallelogramme nachstellbar
- Frontgeräte mit Spuranzeiger für bessere Sicht
- In wenigen Minuten von Heck auf Front umrüstbar
- Hackeinsatz mit 1 Gänsefußschar 180 mm
- Bedienungsanleitung

Wunschausrüstung CHOPSTAR 1-30

- Breiteres Rahmenprofil für breitere Reihenabstände
- Nachlaufstriegel höhenverstellbar
- Parallelogrammgeführte Schutzbleche höhenverstellbar ab Reihenabstand 25 cm
- Schutzscheiben höhenverstellbar - nur bei Heckversion und Reihenabstand 30 cm möglich
- Oberlenkerauge Kat. III für Heckgeräte mit Oberlenkerlenkung
- Vibrozinke 40x12 und Stiel 35x11 sowie Schar mit 1 Lochbefestigung
- Warntafeln mit Beleuchtung
- Pneumatisches Untersaatgerät / Düngerstreuer

Technische Daten CHOPSTAR 1-30

Type/ Arbeitsbreite	Transport-breite in m [1]	Rahmenprofillänge in m	Zinken	Hackkörper	PS/kW	Gewicht (ca. kg)
HECK						
EGS 12-reihig STARR	3,20	3,20	13	13	40/30	700
EGS 16-reihig HG [2]	3,00	4,20	17	17	70/51	1.200
EGS 24-reihig HG [2]	3,00	6,20	25	25	80/59	1.560
EGS 32-reihig HG [2,3]	3,30	8,20	33	33	90/66	2.120
FRONT						
EGS 12-reihig STARR	3,20	3,00	13	13	40/30	680
EGS 16-reihig HG [2]	3,00	3,80	17	17	70/51	1.100
EGS 24-reihig HG [2]	3,00	6,20	25	25	80/59	1.450
EGS 32-reihig HG [2]	3,30	8,20	33	33	90/66	1.940

Technische Daten und Maßangaben sind annähernd und unverbindlich. Änderungen in Konstruktion und Ausführung bleiben vorbehalten.

Rahmenprofillänge = Reihenabstand x Reihenanzahl + 20 cm (Transportbreite ändert sich!)

1 abhängig vom Reihenabstand
2 hydraulisch klappbar – Dreifachrahmen
3 2 Stk. Spurkranzräder anstatt Oberlenkerlenkung sowie je 1 Stk. Gummistützrad am Außenflügel

CHOPSTAR 1-30

GETREIDE

Hackeinsatz **CHOPSTAR 1-30**

Schutzbleche zu Hackeinsatz CHOPSTAR 1-30, ab einem Reihenabstand von 25 cm

Serienausstattung CHOPSTAR 3-60

- Reihenabstand stufenlos bis 60 cm einstellbar
- Serienmäßig Vibrozinken 32x12 (Vibrozinken 40x12 gegen Aufpreis)
- Bei Heckgerät autom. Oberlenkerlenkung mit Oberlenkerspindel u. Spurkranzrädern
- Einzugsverstärkung der Parallelogramme verstellbar
- Spindelverstellbare Farmflex-Tasträder, kugelgelagert
- Großdimensionierte Parallelogramme nachstellbar
- Parallelogrammgeführte Pflanzenschutzbleche oder Schutzscheiben
- Hackeinsatz ganz mit 3 Stück Vibrozinke - Montiert sind 2 Stück Gänsefußscharen 140 mm sowie mittig 1 Stück Gänsefußschar 160 mm
- Hackeinsatz halb mit 2 Stück Vibrozinke - Montiert sind 1 Stück Gänsefußscharen 140 mm sowie mittig 1 Stück Gänsefußschar 160 mm
- Bedienungsanleitung

Wunschausrüstung CHOPSTAR 3-60

- Breiteres Rahmenprofil für breitere Reihenabstände
- Verstellbarer Nachlaufstriegel - auch zur Arbeit in der Reihe
- Fingerhacke zur Pflege zwischen den Pflanzen
- Häufelschare zu Vibromesserzinke
- Vibrozinke 40x12 und Stiel 35x11
- Lenkvorsteuerung für extreme Hanglagen hydraulisch
- Winkelmesser
- Warntafeln mit Beleuchtung
- Pneumatisches Untersaatgerät / Düngerstreuer

Technische Daten CHOPSTAR 3-60

Type/ Arbeitsbreite	Transport-breite in m [1]	Rahmenprofil-länge in m [1]	Zinken	Hackkörper	PS/kW	Gewicht mit Schutzscheiben (ca. kg) Heck	Front
ERS 5-reihig STARR [6]	2,45	2,45	16	6	30/22	630	-
ERS 6-reihig STARR	3,00	3,00	19	7	40/30	660	830
ERS 8-reihig HG [2]	3,00	3,80	25	9	60/44	990	970
ERS 12-reihig HG [2]	3,20	5,60	37	13	70/51	1380	1270
ERS 15-reihig HG [2, 5]	3,20	6,95	46	16	90/66	1780	-
ERS 18-reihig HG [2, 4]	4,80	8,30	55	19	130/96	2120	-
ERS 18-reihig HG [3, 4]	3,00	8,30	55	19	130/96	2310	-
ERS 24-reihig HG [2, 4]	6,70	11,00	73	25	160/118	2700	-
ERS 24-reihig HG [3, 4]	4,55	11,00	73	25	160/118	2910	-

Technische Daten und Maßangaben sind annähernd und unverbindlich. Änderungen in Konstruktion und Ausführung bleiben vorbehalten.

Rahmenprofillänge = Reihenabstand x Reihenanzahl + 20 cm (Transportbreite ändert sich!)

1 in der Grundausstattung, abhängig vom Reihenabstand
2 hydraulisch klappbar – Dreifachrahmen
3 hydraulisch klappbar – Paketklappung
4 4 Stück Spurkranzräder anstatt Oberlenkerlenkung
5 2 Stück Spurkranzräder anstatt Oberlenkerlenkung sowie je 1. Stk Gummistützrad am Außenflügel
6 mit Zwischenbock - Spurkranzräder in der Traktorspur

CHOPSTAR 3-60

SOJABOHNE, RÜBE...

Hackeinsatz CHOPSTAR 3-60 cm ganz, mit **Schutzblechen** und mit flach arbeitenden Vibromesserzinken

Hackeinsatz CHOPSTAR 3-60 cm ganz, mit **Schutzscheiben** und mit flach arbeitenden Vibromesserzinken

SCHARBESTÜCKUNG			
Reihenabstand	**vordere Zinkenreihe** Hackeinsatz ganz / halb	**mittlere Zinkenreihe** Hackeinsatz ganz / halb	**letzte Zinkenreihe** Hackeinsatz ganz / halb
60-69 cm	2 Stück / 1 Stück 120 mm Gänsefußhalbschar	2 Stück / 1 Stück 100 mm Gänsefußschar	1 Stück 180 mm Gänsefußschar
70-74 cm	2 Stück / 1 Stück 120 mm Gänsefußhalbschar	2 Stück / 1 Stück 180 mm Gänsefußschar	1 Stück 180 mm Gänsefußschar
ab 75 cm	2 Stück / 1 Stück 180 mm Gänsefußschar	2 Stück / 1 Stück 180 mm Gänsefußschar	1 Stück 180 mm Gänsefußschar

Serienausstattung CHOPSTAR 5-90

- Letzte Zinke mit Verstärkungsfeder und höhenverstellbar
- Reihenabstand stufenlos bis 90 cm einstellbar
- Beidseitig geführte Unterlenkerbolzen
- Anbaukategorie II / ab 12-reihig bei Dreifachrahmen Kat. III
- Bei Heckgerät autom. Oberlenkerlenkung mit Oberlenkerspindel u. Spurkranzrädern
- Einzugsverstärkung der Parallelogramme verstellbar
- Großdimensionierte Parallelogramme nachstellbar
- Parallelogrammgeführte Pflanzenschutzbleche (höhenverstellbar)
- Spindelverstellbare Farmflex-Tasträder
- Frontgeräte mit Spuranzeiger für bessere Sicht
- Bedienungsanleitung

Wunschausrüstung CHOPSTAR 5-90

- Breiteres Rahmenprofil für breitere Reihenabstände
- Gefederter Häufelkörper, nur bei Heckausführung
- Häufelschare zu S-Zinke
- Verstellbarer Nachlaufstriegel
- Schutzscheiben
- Lenkvorsteuerung für extreme Hanglagen hydraulisch
- Fingerhacke zur Pflege zwischen den Pflanzen
- Oberlenkerauge Kat. III für Heckgeräte mit Oberlenkerlenkung
- Pneumatisches Untersaatgerät / Düngerstreuer
- Warntafeln mit Beleuchtung

Technische Daten CHOPSTAR 5-90

Type/ Arbeitsbreite	Transport-breite in m [1]	Rahmenprofil-länge in m [1]	Zinken	Hackkörper	PS/kW	Gewicht mit Schutzblechen (ca. kg) Heck	Front
EMS 2-reihig STARR [5]	1,60	1,60	11	3	20/15	470	390
EMS 4-reihig STARR	3,00	3,00	21	5	40/30	640	560
EMS 4-reihig HG [2]	3,00	3,00	21	5	50/37	920	700
EMS 6-reihig STARR	4,40	4,40	31	7	60/44	930	720
EMS 6-reihig HG [2]	3,00	4,40	31	7	60/44	1120	1020
EMS 8-reihig STARR	5,80	5,80	41	9	80/59	1140	-
EMS 8-reihig HG [2]	3,20	5,80	41	9	80/59	1320	1220
EMS 12-reihig HG [2, 4]	4,80	8,60	61	13	140/103	2040	-
EMS 12-reihig HG [3, 4]	3,00	8,60	61	13	140/103	2270	-
EMS 16-reihig HG [2, 4]	6,90	11,40	81	17	160/118	2550	-

Technische Daten und Maßangaben sind annähernd und unverbindlich. Änderungen in Konstruktion und Ausführung bleiben vorbehalten.

Rahmenprofillänge = Reihenabstand x Reihenanzahl + 20 cm (Transportbreite ändert sich!)

1 bei Reihenabstand 70 cm
2 hydraulisch klappbar – Dreifachrahmen
3 hydraulisch klappbar – Paketklappung, klappbar auf 3,00 m Transportbreite
4 4 Stück Spurkranzräder anstatt Oberlenkerlenkung
5 mit Zwischenbock - Spurkranzräder in der Traktorspur

CHOPSTAR 5-90

MAIS, SONNENBLUME…

Für Kulturen, bei denen flach gearbeitet wird, ist der Hackeinsatz CHOPSTAR 5-90 auch mit flach arbeitenden **Vibromesserzinken** erhältlich (optional).

Hackeinsatz CHOPSTAR 5-90 ganz, mit **Schutzblechen**

Hackeinsatz CHOPSTAR 5-90 ganz, mit **Schutzscheiben**

Serienausstattung CHOPSTAR 10-150

- Reihenabstand bis zu 150 cm stufenlos verstellbar
- Beidseitig geführte Unterlenkerbolzen
- Anbaukategorie II
- Bei Heckgerät autom. Oberlenkerlenkung mit Oberlenkerspindel u. Spurkranzrädern
- Einzugsverstärkung der Parallelogramme verstellbar
- Großdimensionierte Parallelogramme nachstellbar
- Parallelogrammgeführte Pflanzenschutzbleche (höhenverstellbar) oder Schutzscheiben (hochgestellt fixierbar)
- Spindelverstellbare Farmflex-Tasträder, kugelgelagert
- Frontgeräte mit Spuranzeiger für bessere Sicht
- Hackeinsatz komplett bestückt - alle Gänsefußscharen 180 mm
- Bedienungsanleitung

Wunschausrüstung CHOPSTAR 10-150

- Breiteres Rahmenprofil für breitere Reihenabstände
- Gefederter Häufelkörper
- Verstellbarer Nachlaufstriegel - auch zur Arbeit in der Reihe
- Hydraulische oder mechanische Lenkvorsteuerung (nicht für alle Typen möglich)
- Fingerhacksterne zur Pflege zwischen den Pflanzen
- Pneumatisches Untersaatgerät / Düngerstreuer
- Warntafeln mit Beleuchtung

Technische Daten CHOPSTAR 10-150

Type/Arbeitsbreite	Transport-breite in m [1]	Rahmenprofil-länge in m [1]	Zinken	Hackkörper	PS/kW	Gewicht mit Schutzblechen (ca. kg) Heck	Front
EKS 2-reihig STARR	3,00	2,55	20	4	40/30	480	440
EKS 3-reihig HG [2]	3,00	4,05	30	6	60/44	1000	900

1 bei Reihenabstand von 150 cm
2 hydraulisch klappbar - Dreifachrahmen

Technische Daten und Maßangaben sind annähernd und unverbindlich. Änderungen in Konstruktion und Ausführung bleiben vorbehalten.

CHOPSTAR 10-150

KÜRBIS, BLUMENKOHL, ERDBEEREN...

Hackeinsatz CHOPSTAR 10-150 ganz,
mit **Schutzblechen**

Auf Wunsch können auch gerade oder gekröpfte **Winkelmesser** montiert werden.

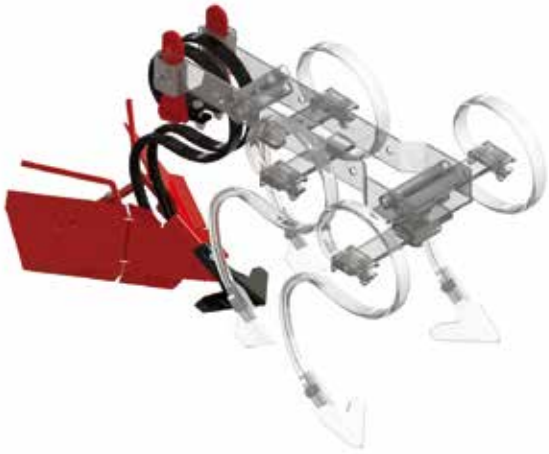

Dieser **Häufelkörper** wird beim CHOPSTAR 5-90 cm anstelle des hinteren Zinkens zum Anhäufeln von z.B. Kartoffeldämmen verwendet.

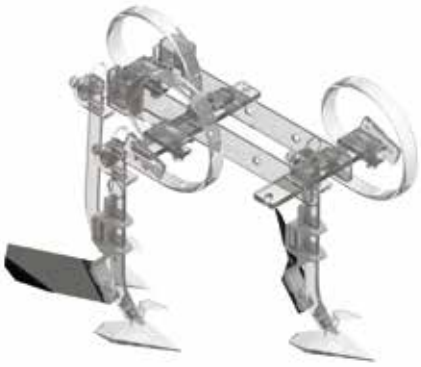

Mit **Häufelscharen** werden die Pflanzenreihen angehäufelt. Sie können sowohl am Stiel der Vibromesserzinke als auch beim S-Zinken mitgeklemmt werden.

Verstärkungsfeder für S-Zinke und Vibrozinke

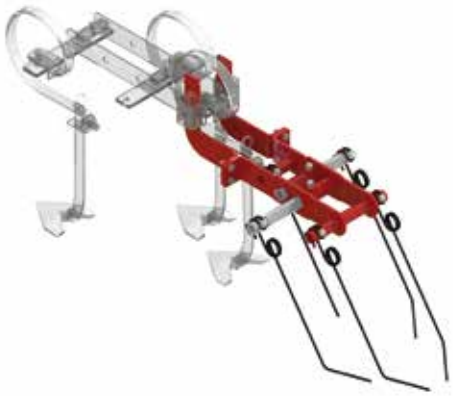

Verstellbare Nachlaufstriegel für CHOPSTAR 1-30, CHOPSTAR 3-60 cm und CHOPSTAR 5-90:
Die jeweils äußeren Zinken am Element können getauscht werden, um entweder in die Reihe oder von der Reihe weg arbeiten zu können (nicht bei CHOPSTAR 1-30).

BESTE CHOPSTAR TECHNIK
INDIVIDUELL IN DER AUSSTATTUNG

Je nach Reihenabstand werden bei den Vibromesserzinken Gänsefußscharen in der Breite von 120 mm bis 300 mm angeboten.

Die Fingerhacksterne erlauben das Ausreißen und Verschütten von Unkraut zwischen den Pflanzen. Bei Frontausführung werden zusätzlich Stützräder benötigt.

HACKEN IN MULCHBESTÄNDEN

Serienausstattung CHOPSTAR-HYBRID

- Reihenabstand stufenlos von 25 cm bis 50 cm einstellbar' (Schneidscheibendurchmesser 180 mm - 450 mm)
- Beidseitig geführte Unterlenkerbolzen
- Anbaukategorie II / ab 18-reihig bei Dreifachrahmen Kat. III
- Bei Heckgeräten automatische Oberlenkerlenkung mit Oberlenkerspindel und Spurkranzrädern
- Einzugsverstärkung der Parallelogramme verstellbar
- Spindelverstellbare FarmFlex-Tasträder
- Großdimensionierte Parallelogramme nachstellbar
- Schneidscheibenträger mit Scherbolzensicherung
- Hackeinsatz ganz mit Schneidscheibendurchmesser ø 350 mm
- Hackeinsatz halb mit Schneidscheibendurchmesser ø 250 mm
- Bedienungsanleitung

Wunschausrüstung CHOPSTAR-HYBRID

- Breiteres Rahmenprofil für breitere Reihenabstände
- Fingerhacke
- Parallelogrammgeführte Pflanzenschutzbleche (höhenverstellbar) oder Schutzscheiben (hochgestellt fixierbar)
- Oberlenkerauge Kat. III für Heckgeräte mit Oberlenkerlenkung
- Ausführung Spurkranz-Tastrad aus Stahl anstatt Farmflex-Tastrad
- Lenkvorsteuerung für extreme Hanglagen hydraulisch
- Warntafeln mit Beleuchtung
- Pneumatisches Untersaatgerät / Düngerstreuer

Technische Daten CHOPSTAR-HYBRID

Type/ Arbeitsbreite	Transport-breite in m [1]	Rahmenprofillänge in m	Scheiben	Hackkörper	PS/kW	Gewicht (ca. kg)
EHH 6-reihig STARR	3.00	3.20	7	7	60/44	660
EHH 8-reihig HG[2]	3.00	4.20	9	9	70/51	990
EHH 12-reihig HG[2]	3.00	6.20	13	13	90/66	1.380
EHH 15-reihig HG[2,5]	3.00	7.70	16	16	100/99	1.780
EHH 18-reihig HG[2,6]	4.80	9.20	19	19	130/96	2.120
EHH 18-reihig HG[3]	3.00	9.20	19	19	130/96	2.310
EHH 24-reihig HG[2,4]	6.70	12.20	25	25	160/118	2.700
EHH 24-reihig HG[3]	4.90	12.20	25	25	160/118	2.910

Technische Daten und Maßangaben sind annähernd und unverbindlich. Änderungen in Konstruktion und Ausführung bleiben vorbehalten.

[1] in der Grundausstattung - abhängig vom Reihenabstand - Detail auf Anfrage bzw. auf Auftragsbestätigung
[2] hydraulisch klappbar - Dreifachrahmen
[3] hydraulisch klappbar - Paketklappung, 4 Stk. Lufträder 18x8.50 anstatt Oberlenkerlenkung Kat. II bei 18-reihig, Kat. III bei 24-reihig
[4] 4 Spurkranzräder anstatt Oberlenkerlenkung sowie je 1 Stk. Gummistützrad am Außenflügel
[5] 2 Spurkranzräder anstatt Oberlenkerlenkung sowie je 1 Stk. Gummistützrad am Außenflügel
[6] 4 Spurkranzräder anstatt Oberlenkerlenkung

CHOPSTAR-HYBRID

Parallelogramm mit **Farmflex-Tastrad**

Parallelogramm mit **Spurkranz-Tastrad aus Stahl**

Schneidscheibe, Wunschausstattung **Schutzscheiben** bzw. **Schutzbleche**

EXAKTES HACKEN ÜBER DER REIHE

Serienausstattung CHOPSTAR-TWIN

- Reihenabstand stufenlos ab 30 cm einstellbar
- Beidseitig geführte Unterlenkerbolzen
- Anbaukategorie II / ab 18-reihig bei Dreifachrahmen Kat. III
- Bei Heckgeräten automatische Oberlenkerlenkung mit Oberlenkerspindel und Spurkranzrädern
- Einzugsverstärkung der Parallelogramme verstellbar
- Zwei spindelverstellbare FarmFlex-Tasträder pro Parallelogram
- Großdimensionierte Parallelogramme nachstellbar
- Vertikale Schneidscheiben ø 220 mm im Winkel und im Abstand zueinander verstellbar
- Vibrozinke 40x12 mit Stiel 35x11 und Winkelmesser 160 mm sowie Leitblech
- Hackparallelogramm über der Reihe montiert
- Bedienungsanleitung

Wunschausrüstung CHOPSTAR-TWIN

- Breiteres Rahmenprofil für breitere Reihenabstände
- Fingerhacke
- Nachlaufstriegel höhenverstellbar
- Oberlenkerauge Kat. III für Heckgeräte mit Oberlenkerlenkung
- Lenkvorsteuerung für extreme Hanglagen hydraulisch
- Bypass-Zinke zum Hacken des unbearbeiteten Zwischenraumes
- Warntafeln mit Beleuchtung
- Pneumatisches Untersaatgerät / Düngerstreuer

Technische Daten CHOPSTAR-TWIN

Type/ Arbeitsbreite	Transport-breite in m [1]	Rahmenprofillänge in m	Zinken	Hackkörper	PS/kW	Gewicht (ca. kg)
ETH 5-reihig STARR[1]	2.10	2.00	10	5	30/22	580
ETH 6-reihig STARR[1]	2.75	2.45	12	6	40/30	610
ETH 8-reihig HG[3]	3.00	3.35	16	8	60/44	940
ETH 12-reihig HG[3]	3.00	5.15	24	12	70/51	1 330
ETH 15-reihig HG[3,6]	3.20	6.50	30	15	90/66	1 730
ETH 18-reihig HG[3,7]	4.80	7.85	36	18	130/96	2 070
ETH 18-reihig HG[4]	3.00	7.85	36	18	130/96	2 260
ETH 24-reihig HG[3,5]	6.70	10.55	48	24	160/118	2 650
ETH 24-reihig HG[4]	4.90	10.55	48	24	160/118	2 860

Technische Daten und Maßangaben sind annähernd und unverbindlich. Änderungen in Konstruktion und Ausführung bleiben vorbehalten.

[1] mit Zwischenbock - Spurkranzräder in der Traktorspur
[2] in der Grundausstattung - abhängig vom Reihenabstand - Detail auf Anfrage bzw. auf Auftragsbestätigung
[3] hydraulisch klappbar - Dreifachrahmen
[4] hydraulisch klappbar - Paketklappung, 4 Stk. Lufträder 18x8.50 anstatt Oberlenkerlenkung, Kat. II bei 18-reihig, Kat. III bei 24-reihig
[5] 4 Spurkranzräder anstatt Oberlenkerlenkung sowie je 1 Stk. Gummistützrad am Außenflügel
[6] 2 Spurkranzräder anstatt Oberlenkerlenkung sowie je 1 Stk. Gummistützrad am Außenflügel
[7] 4 Spurkranzräder anstatt Oberlenkerlenkung

CHOPSTAR-TWIN

Parallelogramm mit
Doppel-Farmflex-Tastrad

Hackelement mit **Winkelmesser und vertikalen Schneidscheiben**

Hackelement mit **Fingerhacke**

Serienausstattung ROLLSTAR

- Reihenabstand stufenlos bis 70 cm einstellbar
- Vorlockerungszinke mit Gänsefußschar höhenverstellbar
- Beidseitig geführte Unterlenkerbolzen
- Anbaukategorie II
- Autom. Oberlenkerlenkung mit Oberlenkerspindel und Spurkranzrädern
- Einzugsverstärkung der Parallelogramme verstellbar
- Großdimensionierte Parallelogramme nachstellbar
- Spindelverstellbare Farmflex-Tasträder, kugelgelagert
- Aktive Verschleißfestigkeit der Hacksterne durch optimale Verteilung von Chrom und Molybdän – Mikrokarbiden
- Hacksterne schrägrollengelagert und einzeln abnehmbar
- Bedienungsanleitung

Wunschausrüstung ROLLSTAR

- Breiteres Rahmenprofil für andere Reihenabstände
- Dammstriegel mit Parallelogramm und Kammstriegel (3-teilig)
- Parallelogrammgeführte Pflanzenschutzbleche
- Hydraulische oder mechanische Lenkvorsteuerung (nicht für alle Typen möglich)
- Frontanbaubock
- Pneumatisches Untersaatgerät / Düngerstreuer
- Warntafeln mit Beleuchtung

Technische Daten ROLLSTAR

Type/Arbeitsbreite	Transport-breite in m [2]	Rahmenprofillänge in m [2]	Hackkörper	Hacksterne	PS/kW	Gewicht ca. kg
Mais-Ausführung: Reihenabstand 60 - 70 cm verstellbar						
EMR 2-reihig STARR[1]	1,90	1,60	3	16	20/15	550
EMR 4-reihig STARR[1]	3,30	3,00	5	32	40/30	820
EMR 4-reihig HG[3]	3,00	3,00	5	32	50/37	1.080
EMR 6-reihig STARR	4,70	4,40	7	48	60/44	920
EMR 6-reihig HG[3]	3,00	4,40	7	48	60/44	1.180
EMR 8-reihig HG[3]	3,20	5,80	9	64	80/59	1.450
Kartoffel-Ausführung: Reihenabstand 60 - 70 cm verstellbar						
EKR 2-reihig STARR[1]	1,80	1,60	3	8	20/15	520
EKR 3-reihig STARR[1]	2,50	2,30	4	12	30/22	490
EKR 4-reihig STARR	3,20	3,00	5	16	40/30	750
EKR 4-reihig HG[3]	3,00	3,00	5	16	50/37	1.010
EKR 6-reihig STARR	4,60	4,40	7	24	60/44	800
EKR 6-reihig HG[3]	3,00	4,40	7	24	60/44	1.060
EKR 8-reihig HG[3]	3,20	5,80	9	32	80/59	1.450
EKR 12-reihig HG[4]	3,00	8,60	13	48	140/103	2.000

Technische Daten und Maßangaben sind annähernd und unverbindlich. Änderungen in Konstruktion und Ausführung bleiben vorbehalten.

Rahmenprofillänge = Reihenabstand x Reihenanzahl + 20 cm (Transportbreite ändert sich!)

[1] mit Zwischenbock - Spurkranzräder hinter der Traktorspur
[2] abhängig vom Reihenabstand - Detail auf Anfrage bzw. auf Auftragsbestätigung
[3] hydr. klappbar - Dreifachrahmen
[4] hydr. klappbar - Paketklappung, auf 3 m Transportbreite mit 4 Lufträder 18x8.50 anstatt Oberlenkerlenkung - Kat. II

ROLLSTAR

VERSCHIEDENE **HACKEINSÄTZE**

MAIS

KARTOFFEL

Dammstriegel mit Parallelogramm und Kammstriegel zum Ausreißen und Verschütten von Unkraut auf dem Kartoffeldamm.

Als Frontgerät kommt ein **Frontanbaubock** zum Einsatz.

Beispiel: ROLLSTAR Kartoffel EKR 4-reihig

Serienausstattung HILLSTAR

- Beidseitig geführte Unterlenkerbolzen
- Anbaukategorie II
- Autom. Oberlenkerlenkung mit Oberlenkerspindel u. Spurkranzrädern
- Einzugsverstärkung der Parallelogramme verstellbar
- Großdimensionierte Parallelogramme nachstellbar
- Spindelverstellbare Farmflex-Tasträder, kugelgelagert
- Häufeleinsatz ganz mit 1 Stück Gänsefußschar 180 mm, Doppelscheibe
- Häufeleinsatz halb mit 1 Stück Gänsefußschar 180 mm, Einfachscheibe
- Zusätzliche Tiefenverstellung der Häufelscheiben im Lochraster
- Häufelscheiben seitlich verstellbar
- Bedienungsanleitung

Wunschausrüstung HILLSTAR

- Breiteres Rahmenprofil für andere Reihenabstände
- Dammstriegel mit Parallelogramm und Kammstriegel (3-teilig)
- Lenkvorsteuerung für extreme Hanglagen hydraulisch
- Pneumatisches Untersaatgerät / Düngerstreuer
- Warntafeln mit Beleuchtung

Technische Daten HILLSTAR

Type/Arbeitsbreite	Transport-breite in m [1]	Rahmenprofillänge in m [1]	Zinken	Häufelkörper	PS/kW	Gewicht ca. kg
EHG 2-reihig STARR [5]	1,60	1,60	3	3	20/15	360
EHG 4-reihig STARR	3,00	3,00	5	5	40/30	600
EHG 4-reihig HG [2]	2,80	3,00	5	5	50/37	720
EHG 6-reihig STARR	4,40	4,40	7	7	60/44	850
EHG 6-reihig HG [2]	3,00	4,40	7	7	60/44	980
EHG 8-reihig STARR	5,80	5,80	9	9	80/59	1040
EHG 8-reihig HG [2]	3,20	5,80	9	9	80/59	1350
EHG 12-reihig HG [2, 4]	4,80	8,60	13	13	120/88	1580
EHG 12-reihig HG [3, 4]	3,00	8,60	13	13	140/103	2100

Technische Daten und Maßangaben sind annähernd und unverbindlich. Änderungen in Konstruktion und Ausführung bleiben vorbehalten.

Rahmenprofillänge = Reihenabstand x Reihenanzahl + 20 cm (Transportbreite ändert sich!)

1 bei Reihenabstand von 70 cm
2 hydraulisch klappbar – Dreifachrahmen
3 hydraulisch klappbar – Paketklappung, klappbar auf 3,00 m Transportbreite
4 4 Stück Spurkranzräder anstatt Oberlenkerlenkung
5 mit Zwischenbock - Spurkranzräder hinter der Traktorspur

HILLSTAR

EFFIZIENTER
HÄUFELEINSATZ

Dammstriegel mit Parallelogramm und Kammstriegel

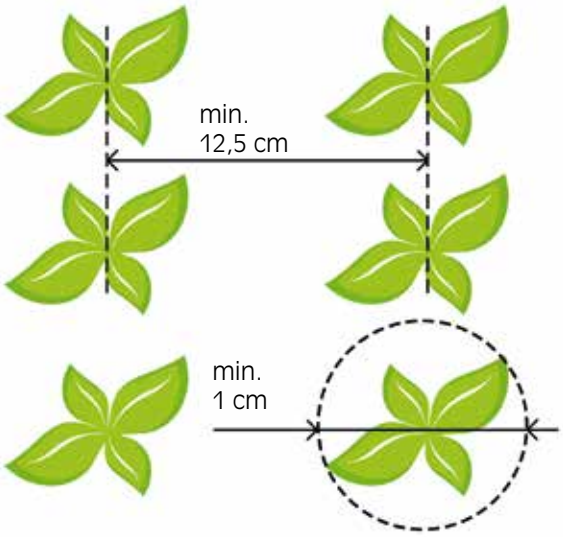

TECHNIK HIGHLIGHTS

- **Automatischer Dualversatz**
- **Mehrfachreihentauglich**
- **Dauerhafte System- und Sensorüberwachung**
- **Radsensor mit Halterung und Verbindungskabel passend zum Stabilisierungsrad**
- **Kamerahalterung passend zu Einböck-Hackgeräten**
- **Beidseitig geführte Ober- und unterlenkerbolzen**
- **Schnellkuppler-Fanghaken für schnellen und einfachen An und Abbau am Hackgerät**
- **Oberlenkersensor zur Bestimmung der Hubwerksposition**
- **Integrierter Videobildschirm für leichtes Einstellen der Pflanzeneigenschaften und Livebild des Kamerasichtfelds**

Serienausstattung ROW-GUARD

Verschieberahmen mit Verschiebeweg von gesamt 500 mm
Beidseitig geführte Ober- und Unterlenkerbolzen
Unterlenker und Oberlenker mit gehärteten Verschleißbuchsen versehen
Anbaukategorie II / bei Type SR und SRHD Kat. III
Schnellkuppler-Fanghaken für schnellen und einfachen An- und Abbau beim Hackgerät
Führungswellen aus hochfestem, beschichtetem Material für geringsten Verschleiß
Abstellstütze bei Bestellung ohne Hackgerät
Kamera mit 2 vertikal angeordneten, hochauflösenden Linsen mit unterschiedlicher Belichtungseinstellung und damit höherer Einsatzsicherheit
Proportional Ventil: Dynamische Ventilansteuerung für sanfte Bewegungen des Verschieberahmens
Kamerahalterung passend zu Einböck Hackgeräten
Radsensor mit Halterung und Verbindungskabel (Länge 3 m)
Oberlenkersensor zur Bestimmung der Hubwerksposition
Bedieneinheit mit Touchscreen und integriertem Videobild und mit Universal-Halterung für die Traktorkabine

Technische Daten ROW-GUARD

Type/Arbeitsbreite	Grundgerät kg	Gewicht in kg
ROW-GUARD 500 [1]	≤ 2500	390
ROW-GUARD 500 SR [2]	≤ 3900	530
ROW-GUARD 500 SRHD [3]	> 4000	960

[1] für Hackrahmen bis 6,99 m
[2] für Hackrahmen bis 12,2 m
[3] für Hackrahmen ab 12,2 m

Wunschausrüstung ROW-GUARD

LED-Scheinwerfer Set für Arbeit bei Nacht
Mechanischer Reihentaster zum Abtasten einer Pflanzenreihe
Bodenrad für Sensor - erforderlich für Fremdfabrikate
Stabilisierungsräder mit hohem Spurkranz
Stabilisierungsräder in Gummiausführung
Gummistützräder für konstante Kameraposition bei Hanglagen oder unebenen Bodenverhältnissen

ROW-GUARD

PRÄZISIONS KAMERALENKUNG

EXAKT ZWISCHEN DEN REIHEN

Das Kameralenksystem ROW-GUARD steuert Hackgeräte absolut präzise, selbst bei hohen Geschwindigkeiten. Die automatische Kameralenkung kann bequem über ein Bedienterminal vom Traktor aus eingestellt werden. Mit Hilfe vorhandener Informationen über die Reihenkonfiguration der Frucht (Reihenabstand, -anzahl im Kamerasichtfeld, Pflanzenbreite und -höhe) wird ein entsprechendes Raster über das Bild gelegt. Anhand dieser Daten wird das Hackgerät mit Hilfe des Verschieberahmens exakt an der Reihe entlang zentriert und sorgt so für ein enges Hackband, welches dann eine maximale Beikrautbekämpfung garantiert.

Die vielen Vorteile des ROW-GUARD Systems liegen auf der Hand:

- Farbauswahl (grün/blau, grün/gelb, rot)
- 3D-Modus (Erkennung der Pflanzenreihen anhand von Höhenunterschieden)
- Erkennung verschiedener Reihenstrukturen (Pflanzenreihe und Mehrfachreihen)
- Automatische Messung von Kamerahöhe und Kamerawinkel (über 3D-Modus)
- Integrierte Tabelle mit empfohlener Kamerahöhe
- Automatische Versatzumschaltung
- Abspeichern von Einstellungen

Das **hydraulische Gebläse** erzeugt den notwendigen Luftstrom, um den Dünger oder das Saatgut von der Dosiereinheit bis nach hinten zum Verteilerkopf und weiter zu den Auslässen zu fördern.

Ab einer Förderlänge von 10 m verhindert die optionale Zellenradschleuse, dass die Gebläseluft über die Dosierung entweicht und hält so den Gebläsedruck hoch.

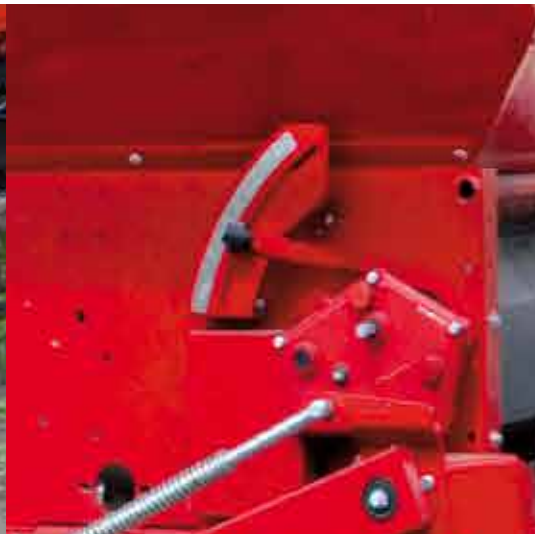

Die Dosierung wird über ein **großes Bodenrad** angetrieben und ist somit immer wegabhängig. Durch das hydraulisch anhebbare Bodenrad kann der JUMBO auch ohne Fronthydraulik an den Traktor angebaut werden.

Die **Mengenverstellung** erfolgt stufenlos über einen Hebel.

Die zwei serienmäßigen Säwalzen erlauben das Ausbringen nahezu jeden Saatgutes und jeden Düngers (egal ob grob- oder feinkörnig).

Serienausstattung Fronttank JUMBO

- 1500 Liter Tankvolumen
- Unterbau und Dosiereinheit aus rostfreiem Stahl – lackiert
- Hydraulisches Gebläse (1 einfachwirkendes Steuergerät mit bis zu 30 l/min Durchflussmenge und drucklosem Rücklauf mit ¾“-Kupplung notwendig)
- Großes Bodenantriebsrad mit hydraulischer Aushebung (1 einfachwirkender Hydraulikanschluss notwendig)
- Stufenloses Getriebe zur Mengenverstellung
- Abschaltbare Rührwelle
- Bis zu 4 Dosiereinheiten
- Abdrehwanne
- Betriebsanleitung

Wunschausrüstung Fronttank JUMBO

- Hydraulikset (wenn die Hydraulikanschlüsse hinten am Traktor sind)
- Beleuchtung
- Abstellstützen
- Befüllplateau

Technische Daten JUMBO

Type	Gewicht ca. kg
JUMBO MZ	460

Technische Daten und Maßangaben sind annähernd und unverbindlich. Änderungen in Konstruktion und Ausführung bleiben vorbehalten.

JUMBO

VOLLES VOLUMEN
FÜR MEHR SCHLAGKRAFT

Der Fronttank JUMBO schafft die Möglichkeit, bei größeren Hackgeräten schlagkräftig Dünger oder auch Untersaat auszubringen – und das bei einer günstigen Gewichtsverteilung!

Der Tank fasst 1500 Liter und kann mit jedem Heck-Hackgerät, aber auch mit jedem anderen Heckgerät, kombiniert werden.

P-BOX-MD
P-BOX-STI

UNTERSAAT
IST DER BESTE EROSIONSSCHUTZ

Zur Ausbringung von Untersaat (oder Dünger) lassen sich unsere pneumatischen Sägeräte **P-BOX-MD** und **P-BOX-STI** aufbauen.

Weitere Informationen dazu finden Sie in unserem Sägeräte-Prospekt!

Für starre CHOPSTAR 5-90, ROLLSTAR Mais oder HILLSTAR ist auch der mechanische Düngerstreuer **FERTIBOX** aus rostfreiem Stahl erhältlich.

INDIVIDUELLE LÖSUNGEN
AUF IHRE WÜNSCHE ABGESTIMMT

Wir können für fast alle Reihenkulturen ein Gerät für Sie produzieren.
Dazu benötigen wir jedoch folgende Daten:

- Reihenabstand
- Reihenanzahl beim Säen
- Verwendung als Front- oder Heckgerät (oder als Heckgerät in Kombination mit Kameralenksystem ROW-GUARD)
- Gewünschte Hackbreite
  (ergibt dann die Beetbreite, die nicht bearbeitet wird)
- Bei Sonderkulturen – wie tief soll gearbeitet werden?
- Sind die Reihen mittig angeordnet?
- Anbaukategorie
- Spurbreite des Traktors

Einböck

Weiterführende Prospekte

- **AEROSTAR, AEROSTAR-EXACT, AEROSTAR-ROTATION - Hackstriegel**
- **ROTARYSTAR - Rollhacke**
- **SÄGERÄTE**

Einböck GmbH & CoKG
Schatzdorf 7
A-4751 Dorf / Pram
AUSTRIA

Tel: (+43) 7764 64660
Fax: (+43) 7764 6466-385

www.einboeck.at
info@einboeck.at

Einböck